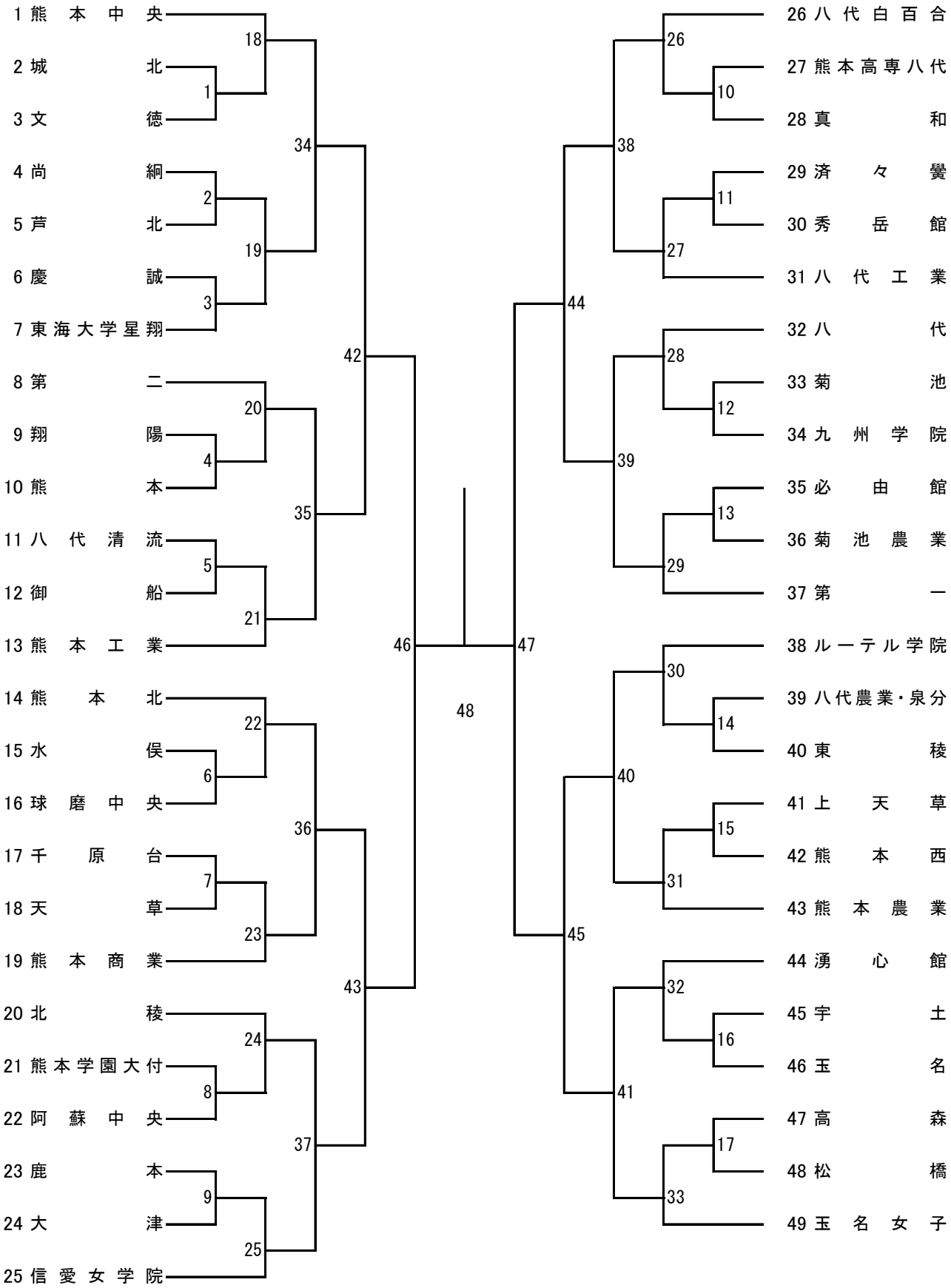令和8年度 高校総体：バドミントン： 女子学校対抗戦